Rev.	Pos.	Alteration	Date	Sign.
1		APTERING PÅ HOVEDDK	24.12.30	KWa
2		LØFTET AGTERDÆK KORRIGERET	24.12.31	KWa
3		**APTERING OMARBEJDET**	**24.12.31**	**KWa**
4		PEAK TANKE AGTER KORRIGERET	25.01.02	KWa
5		APTERING OMARBEJDET	25.01.07	KWa
6		APTERING OMARBEJDET	25.01.09	OC/KWa
7		DÆKSHUSSIDE 1-5 Sb.	25.01.14	OC/KWa
8		BAKHØJDE OG DÆKSHUS	25.01.15	OC/KWa
9		SKOT MARKERING UNDER H.DÆK	25.01.16	OC/KWa
10		DIVERSE OPDATERINGER	25.01.17	OC/KWa
11		DIVERSE OPDATERINGER	25.01.21	OC/KWa
12		A/C RUM	25.01.24	OC/KWa
13		DIVERSE OPDATERINGER	25.01.25	OC/KWa
14		DIVERSE OPDATERINGER	25.02.19	OC/KWa
15		DØR SPT. E OG RUM AGTENFOR	25.02.26	OC/KWa

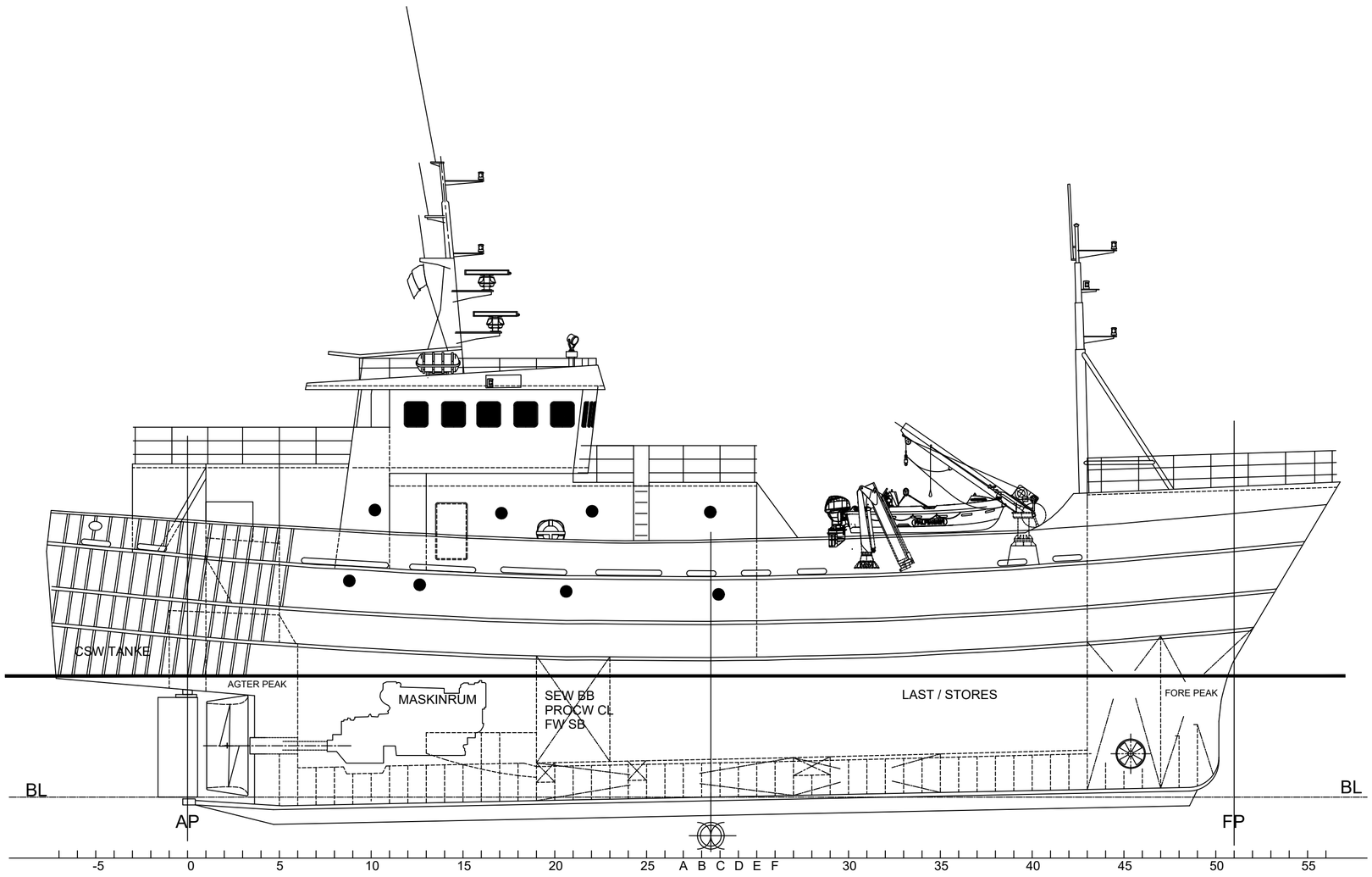

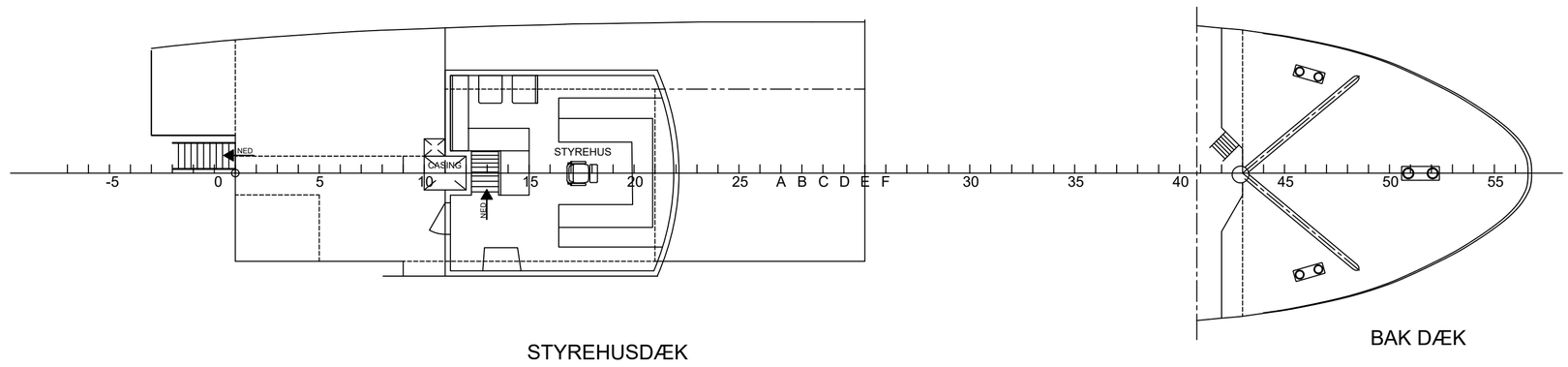

STYREHUSDÆK

BAK DÆK

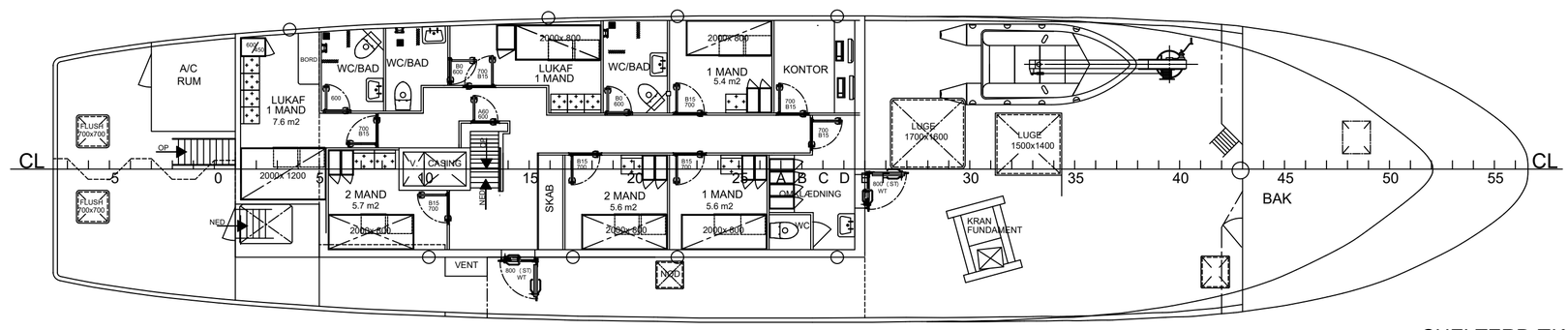

SHELTERDÆK

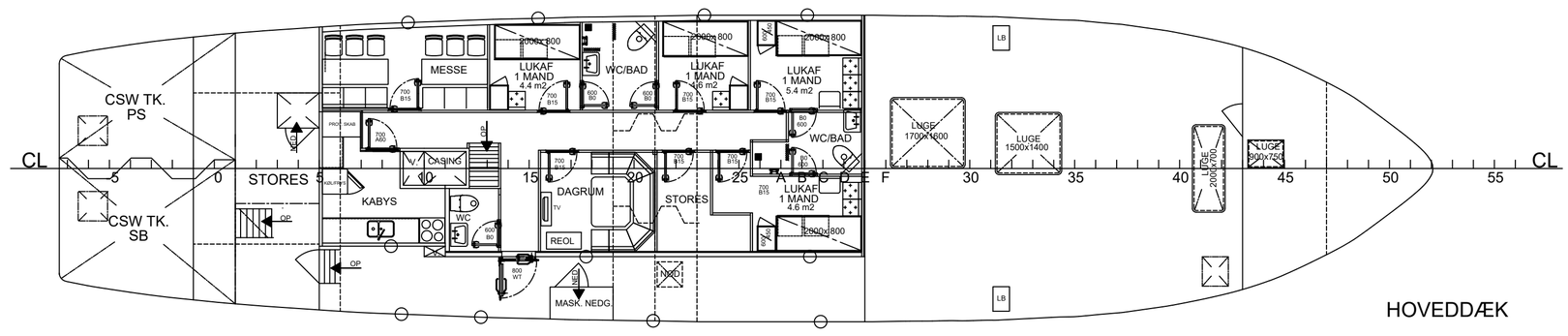

HOVEDDÆK

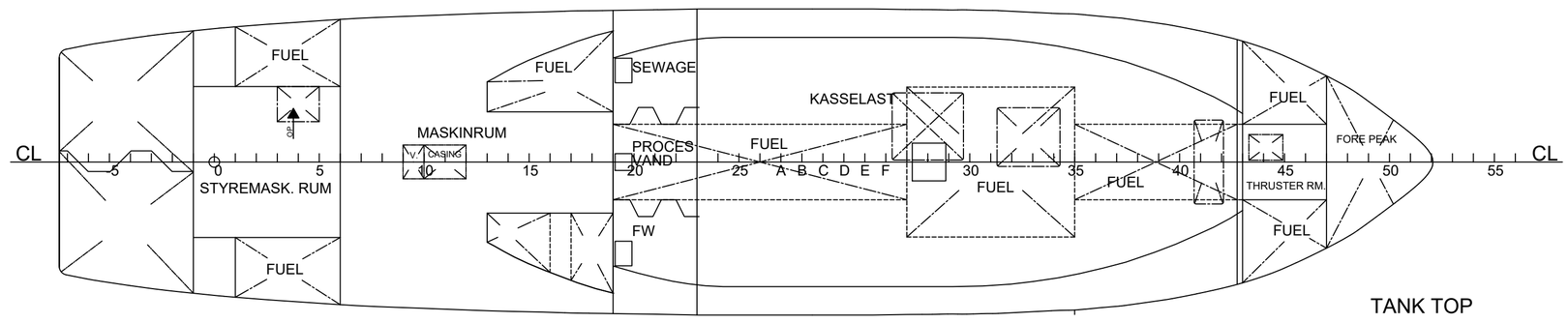

TANK TOP

SKOVEN 2

HOVEDDIMENSIONER

LÆNGDE o.a.	35,12	Meter
LÆNGDE pp	28.50	Meter
BREDDE mld.	7.30	Meter
DYBDE HOVEDDÆK	3.80	Meter
DYBDE SHELTERDÆK	6.00	Meter
MAX. DYBGANG	3.80	Meter
SPANTEAFSTAND	0.50	Meter

Rev.	Dato	Rev. af	Beskrivelse				
Tegnet:	KWa		Godk.:	OC		Dato	2024.12.20

OC Consult Aps
Numitvej 4, DK-6960 Hvide Sande. Tel. +4597313236
E-mail:oc@occonsult.dk

GENERAL ARRANGEMENT SKOVEN 2

Skala	Format	Tegningsnummer
1:100	A1	24031-110-02 Rev 17

THIS IS A CAD DRAWING AND MUST NOT BE CORRECTED BY HAND.

Drawing File : 24031-mld.dwg Paper size : 60 x 84 cm.